电源进线	电源总开关	电源插座	熔断器	PLC电源	开关电源控制

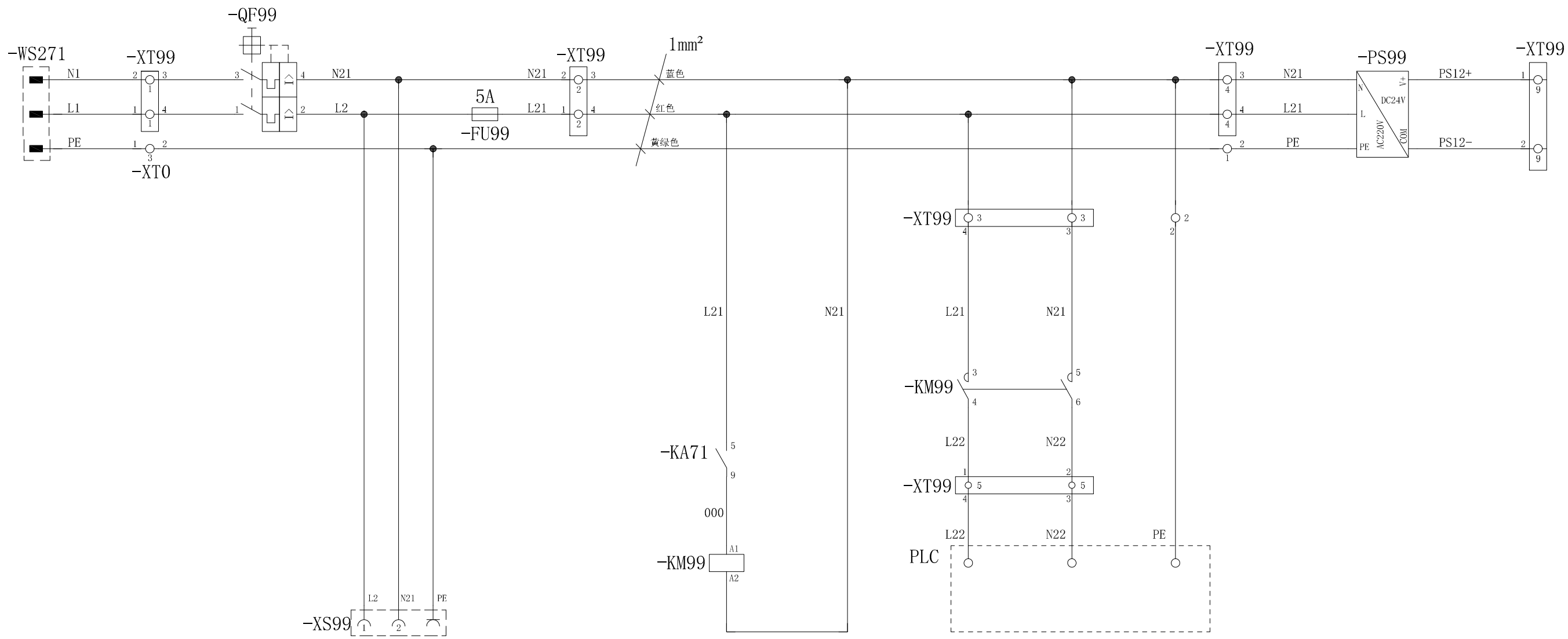

说明：

1.所有导线除有标明外，默认为铜导线

2.以下所有图纸除标准和专用电缆外，未标明导线均为0.5mm²，24V+（PS13+）用棕色线，24V-（PS13-）用蓝线。

					机电一体化项目		
					设备型号		检测分拣单元
标记	处数	更改文件号	签字	日期	设备名称		
设计		标准化			图纸类型		项目代号
绘图		批　准			阶段标记		
审核		日　期					第 1 页　共 8 页

	24V进线	电源开关	电源指示灯	触摸屏	交换机	24V继电器	

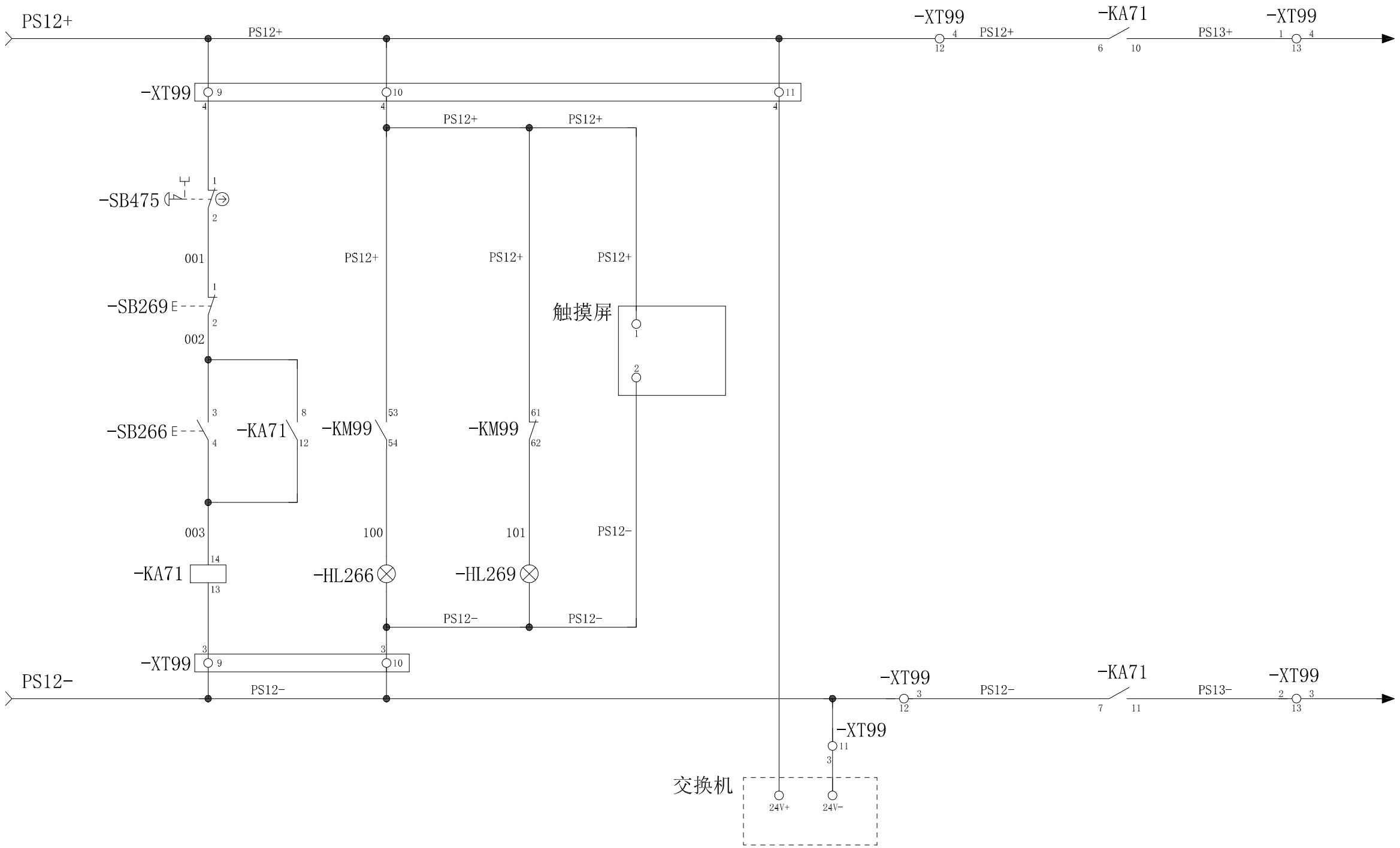

					机电一体化项目		
					设备型号		检测分拣单元
标记	处数	更改文件号	签字	日期	设备名称		
设计		标准化			图纸类型		项目代号
绘图		批 准			阶段标记		
审核		日 期					第 2 页 共 8 页

24V进线	运行开关控制	运行指示灯	单机联机指示灯

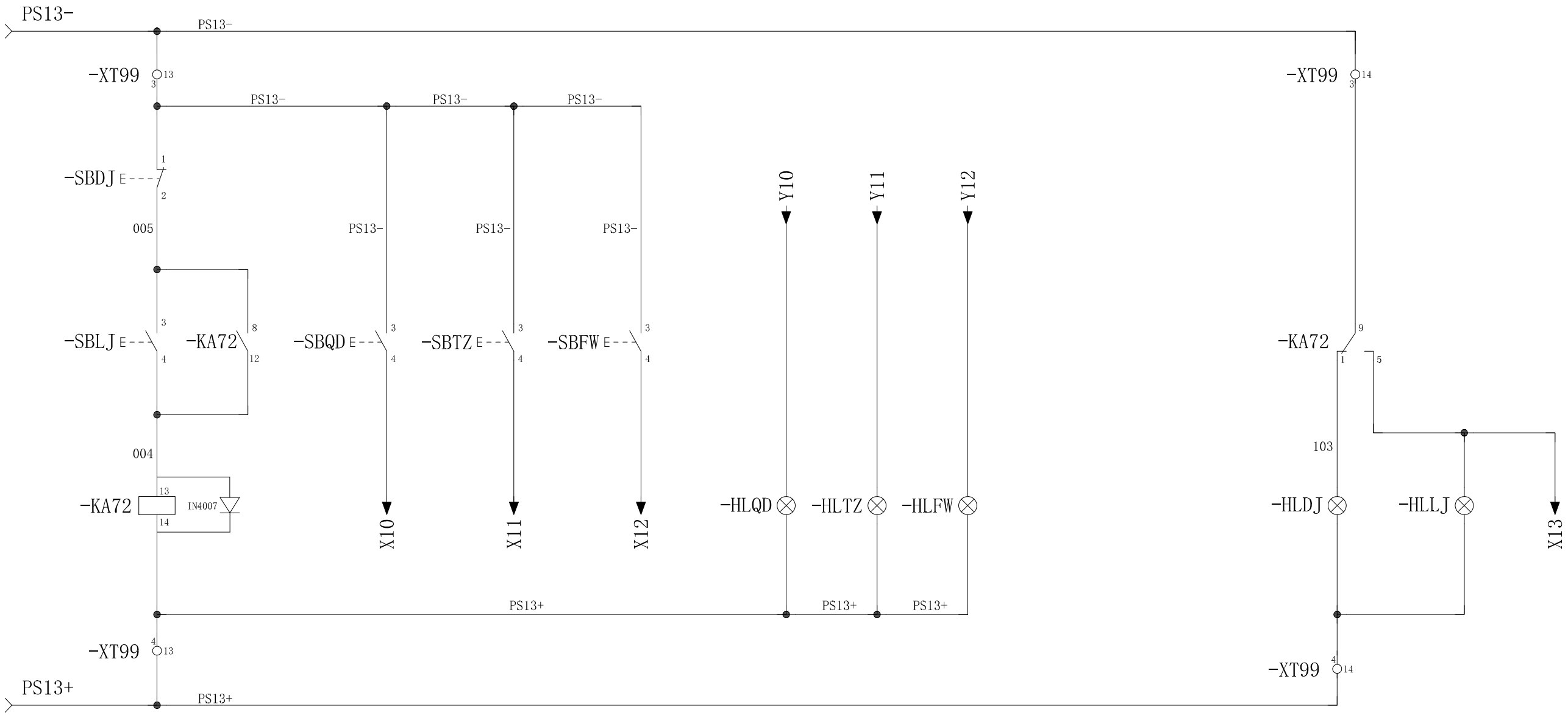

					机电一体化项目			
					设备型号		检测分拣单元	
标记	处数	更改文件号	签字	日期	设备名称			
设计		标准化			图纸类型		项目代号	
绘图		批 准			阶段标记			
审核		日 期					第 3 页 共 8 页	

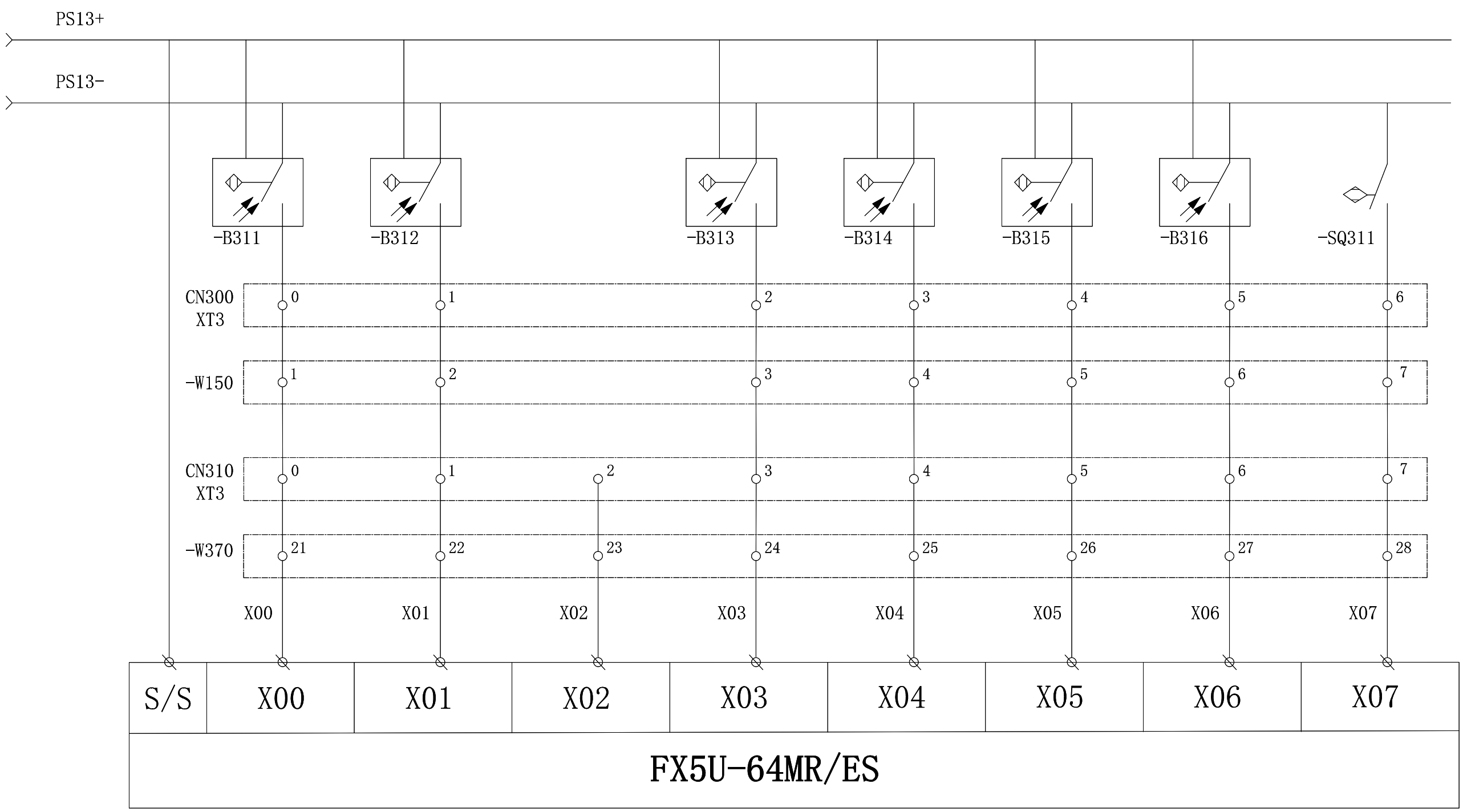

备注：W370 37T并口线；CN310 37T接口板；
W150 15T并口线；CN300 15T接口板；

					机电一体化项目	
标记	处数	更改文件号	签字	日期	设备型号 / 设备名称	检测分拣单元 电气原理图
设计		标准化			图纸类型	项目代号
绘图		批 准			阶段标记	
审核		日 期				第 4 页 共 8 页

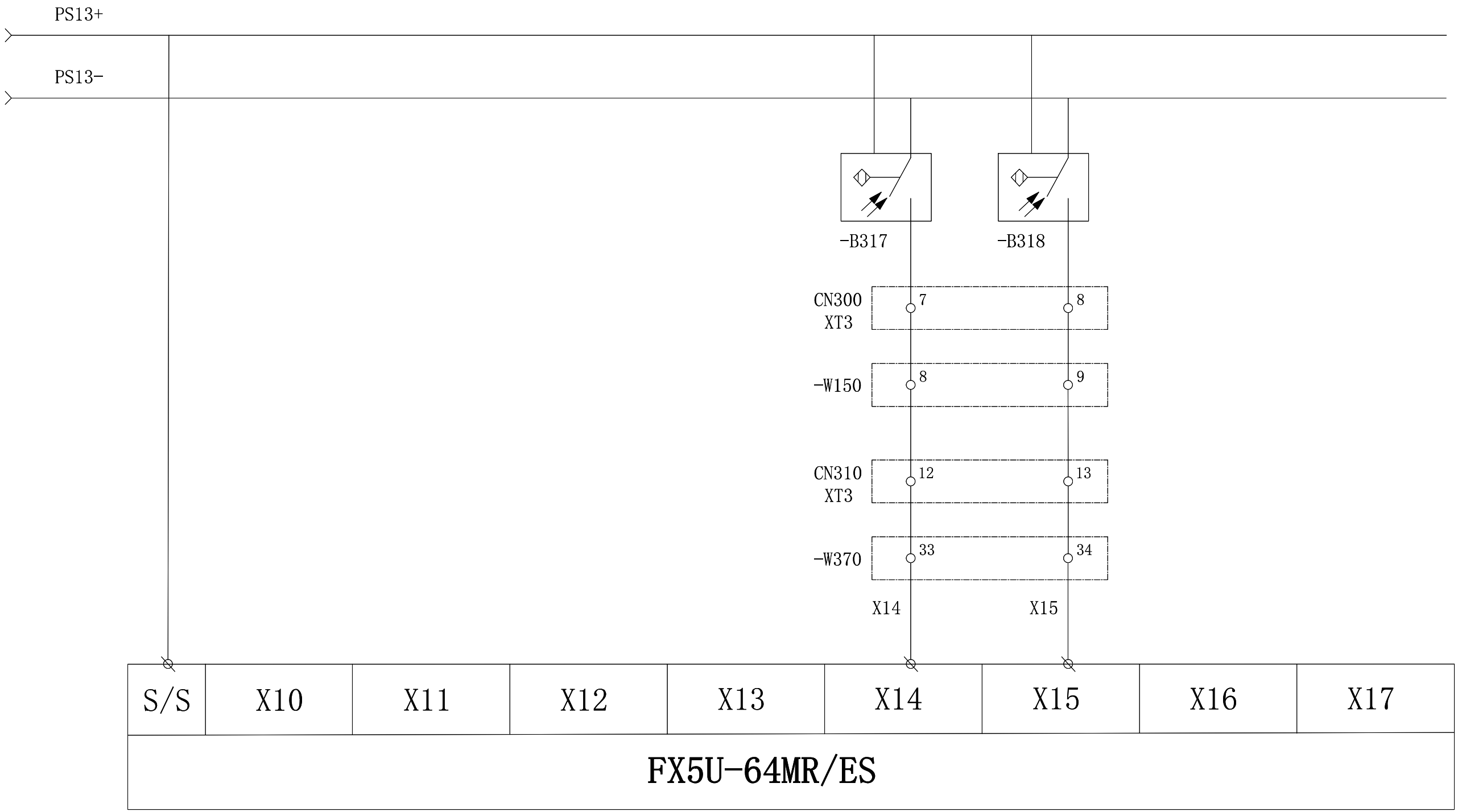

备注：W370 37T并口线；CN310 37T接口板；
W150 15T并口线；CN300 15T接口板；

					机电一体化项目	
标记	处数	更改文件号	签字	日期	设备型号 / 设备名称	检测分拣单元 电气原理图
设计		标准化			图纸类型	项目代号
绘图		批 准			阶段标记	
审核		日 期				第 5 页 共 8 页

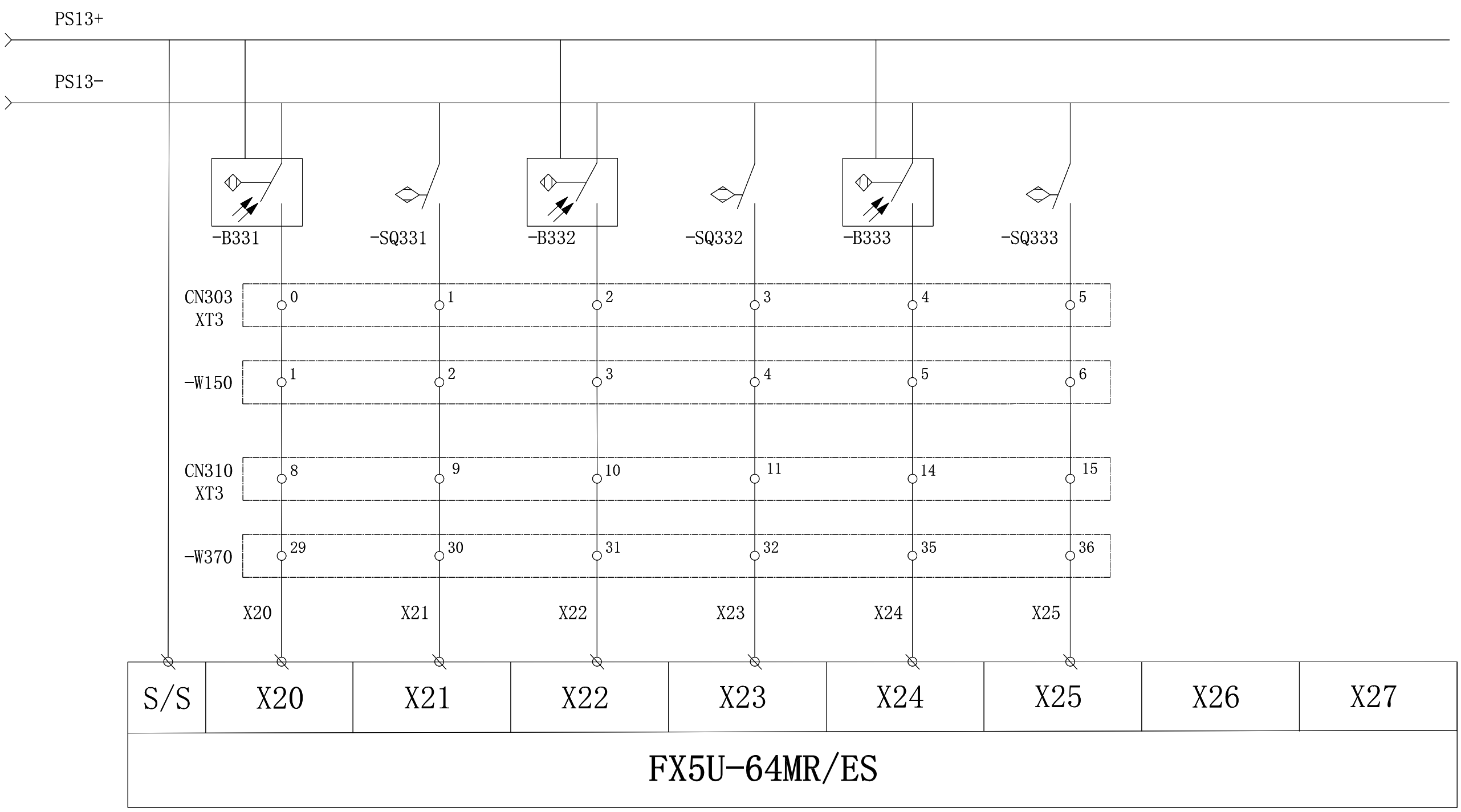

备注：W370 37T并口线；CN310 37T接口板；
W150 15T并口线；CN303 15T接口板；

					机电一体化项目	
					设备型号	检测分拣单元 电气原理图
标记	处数	更改文件号	签字	日期	设备名称	
设计		标准化			图纸类型	项目代号
绘图		批 准			阶段标记	
审核		日 期				第 6 页 共 8 页

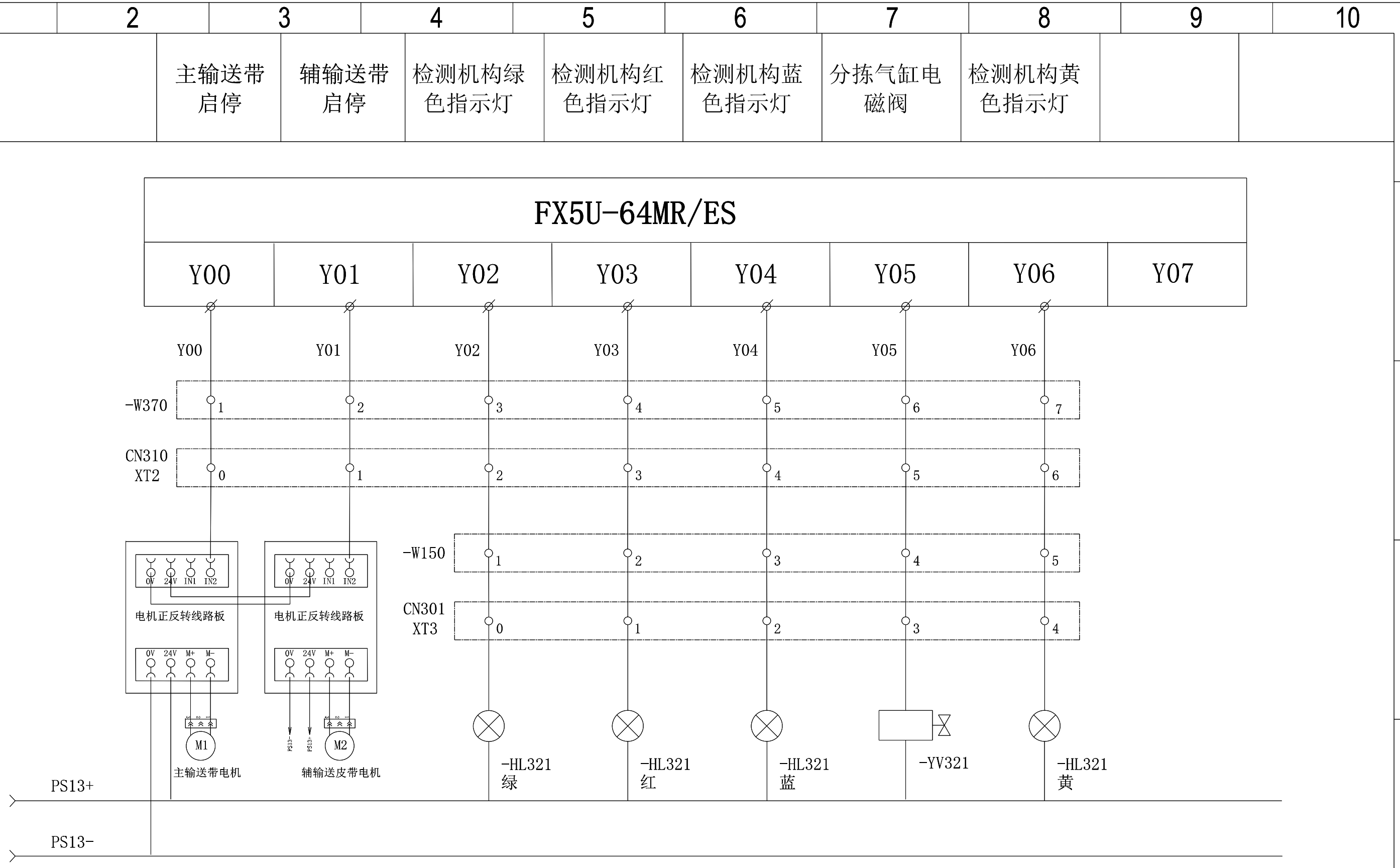

备注：W370 37T并口线；CN310 37T接口板；
W150 15T并口线；CN301 15T接口板；

					机电一体化项目			
标记	处数	更改文件号	签字	日期	设备型号		检测分拣单元 电气原理图	
					设备名称			
设计		标准化			图纸类型		项目代号	
绘图		批 准			阶段标记			
审核		日 期					第 7 页 共 8 页	

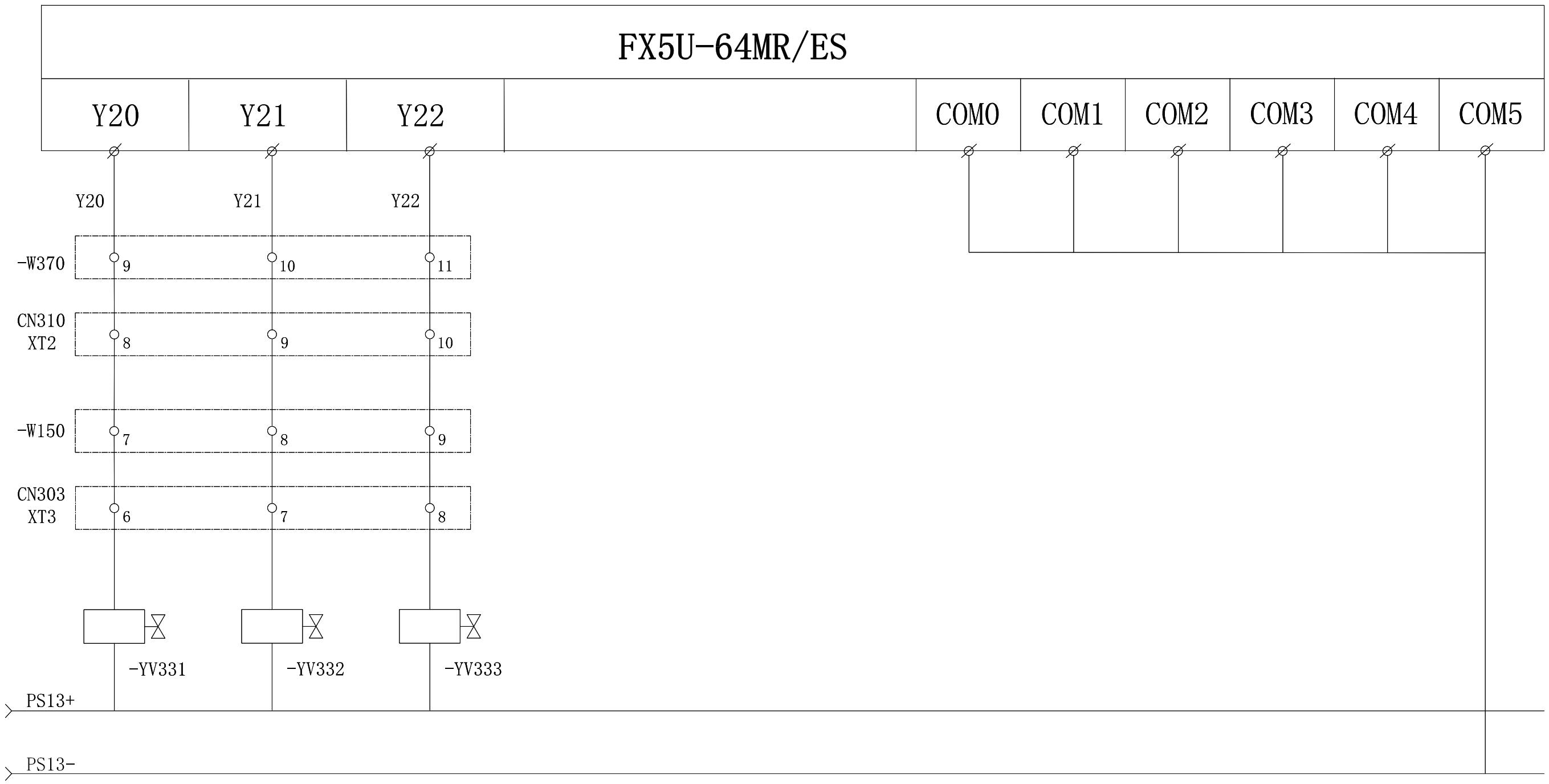

备注：W370 37T并口线；CN310 37T接口板；
W150 15T并口线；CN303 15T接口板；

					机电一体化项目			
标记	处数	更改文件号	签字	日期	设备型号		检测分拣单元 电气原理图	
					设备名称			
设计		标准化			图纸类型		项目代号	
绘图		批 准			阶段标记			
审核		日 期					第 8 页 共 8 页	